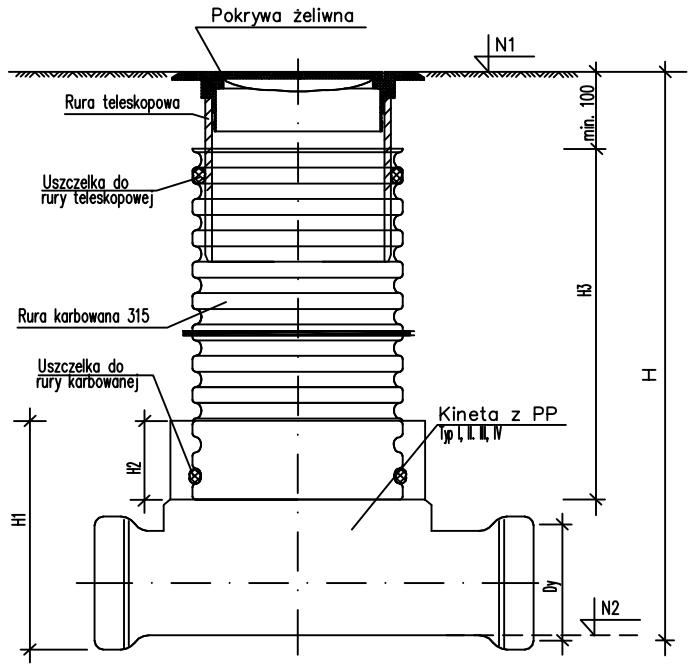

Studzienka kanalizacyjna ø315 niewłazowa

UWAGI:

1. *WŁAZY I INNE ELEMENTY STUDZIENKI - TYPOWE WG KATALOGU PRODUCENTA*
2. *POSADOWIENIE STUDZIENEK NA PODSYPCE Z ZAGĘSZCZONEGO PIASKU GR. 15 cm*

Kinety studzienek inspekcyjnych z PP z uszczelką

Typ I przepływowa

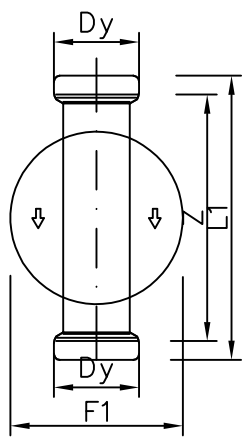

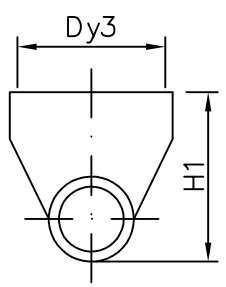

Typ II połączeniowa (dopływ prawy i lewy)

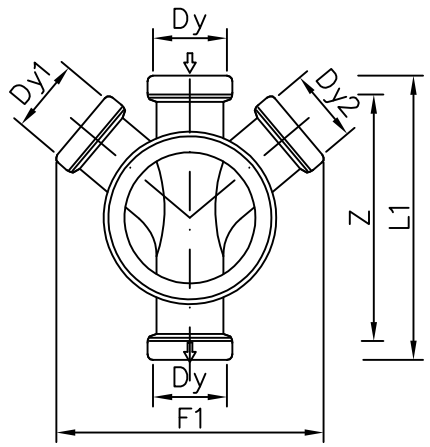

Typ III połączeniowa (dopływ lewy)

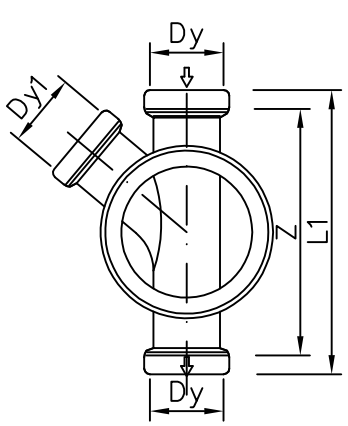

Typ IV połączeniowa (dopływ prawy)

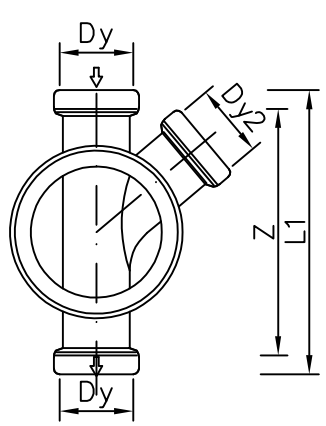

NR ST.	SZKIC	Dy = Dy1 = Dy2	N_1	N_2	H	H_3	H_1	H_2	KINETA				TYP WŁAZU	KOLANO		REDUKCJA	
	POŁĄCZ.	[mm]	m. npm		[cm]	[cm]	[cm]	[cm]	TYP I	TYP II	TYP III	TYP IV		TYP	SZT.	TYP	SZT.
1	2	3	4	5	6	7	8	9	10	11	12	13	14	15	16	17	18
B12		D160	91,90	90,55	135	106	29	10	-	-	-	1	B125	160/45°	1	-	-
B13	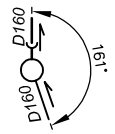	D160	93,60	92,25	135	106	29	10	1	-	-	-	A15	-	-	-	-
B14	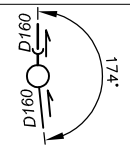	D160	93,70	93,05	65	36	29	10	1	-	-	-	A15	-	-	-	-
B15	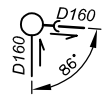	D160	93,40	92,16	124	95	29	10	-	-	1	-	A15	-	-	-	-
B16	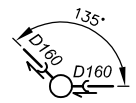	D160	91,80	90,43	137	108	29	10	-	-	1	-	B125	-	-	-	-
B17		D160	91,80	90,54	126	97	29	10	-	-	1	-	B125	160/45°	1	-	-
B18	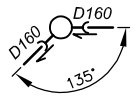	D160	91,80	90,43	137	108	29	10	-	-	1	-	B125	-	-	-	-
B19		D160	91,80	90,54	126	97	29	10	-	-	1	-	B125	160/45°	1	-	-
B20	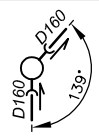	D160	92,10	90,83	127	98	29	10	-	-	1	-	B125	-	-	-	-
B21	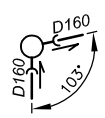	D160	92,10	90,84	126	97	29	10	-	-	1	-	A15	160/30°	-	-	-
B22		D160	91,90	90,76	114	85	29	10	1	-	-	-	A15	-	-	-	-

INSTAL-NET	Funkcja	Imię i nazwisko	Nr uprawnienia	Podpis
Technika instalacyjno-sanitarna	Projektował	mgr inż. Anna Chudzicka	Wa-384/02	
Cybulice Małe, ul. Spokojna 20 05-152 Czosnów tel. 22 794-13-36	Opracował	mgr inż. Anna Chudzicka	Wa-384/02	
	Sprawdził	inż. Jan Wojcieski	St-596/86	

Temat (Obiekt) PROJEKT BUDOWLANY BUDOWY SIECI KANALIZACJI SANITARNEJ W ULICACH BRZOZOWEJ, WESOŁEJ I ZIELONEJ W ZABORÓWKU, gm. LESZNO	Branża	Data
	TECHNOLOGIA	12.2015r.
	Nr umowy	
Nazwa rysunku	67/2015	
SCHEMAT STUDZIENEK INSPEKCYJNYCH PP ø315mm B12 – B22	Nr rysunku	Skala
	28	–